Izračunaj račune. Rezultate poišči v okencih in jih pobarvaj. Izvedel boš, kdo spi na peči.

8 · 7 = _____

49 = 7 · _____

9 · _____ = 36

9 · 8 = _____

_____ · 9 = 27

24 = 4 · _____

9 · 5 = _____

5 · _____ = 35

8 · 6 = _____

42 = _____ · 6

6 · 9 = _____

_____ · 4 = 16

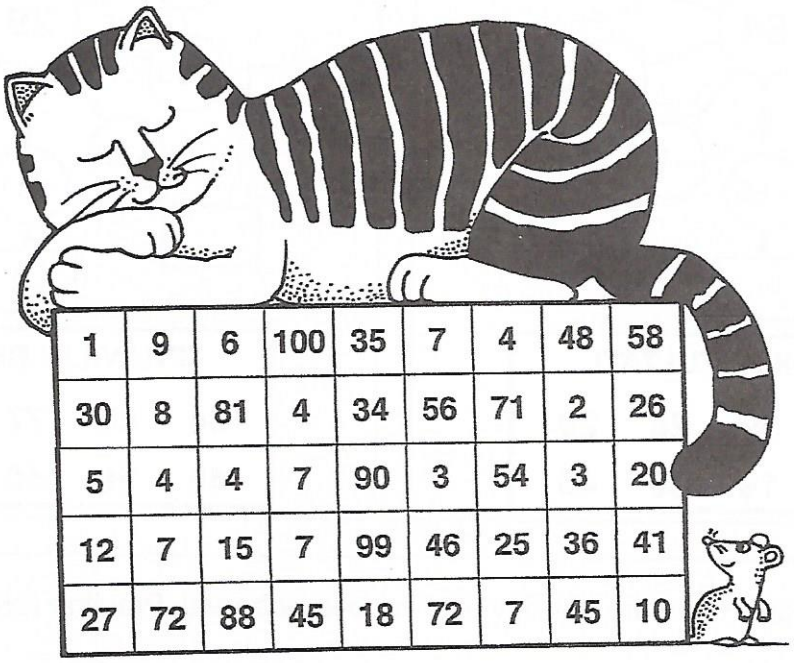

1	9	6	100	35	7	4	48	58
30	8	81	4	34	56	71	2	26
5	4	4	7	90	3	54	3	20
12	7	15	7	99	46	25	36	41
27	72	88	45	18	72	7	45	10

48 : 6 = _____

42 : _____ = 6

_____ : 5 = 9

_____ : 9 = 8

24 : 6 = _____

56 : 8 = _____

_____ : 10 = 10

_____ : 6 = 6

81 : 9 = _____

18 : 6 = _____

16 : _____ = 4

Vstavi v polja ustrezna števila.

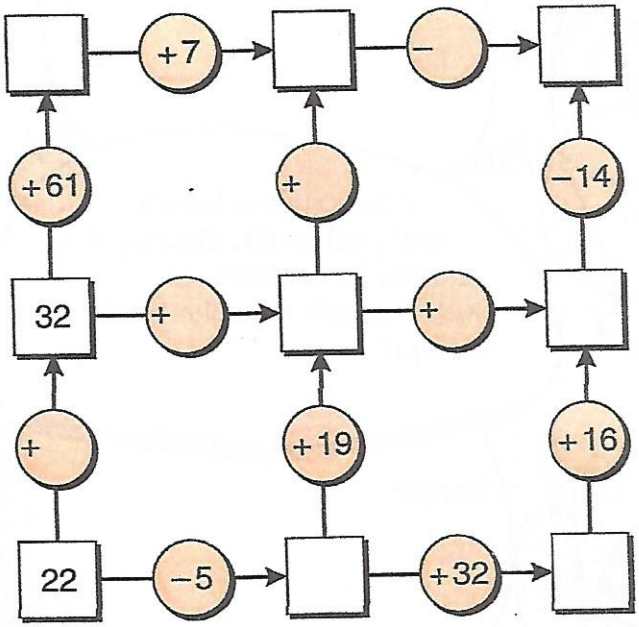
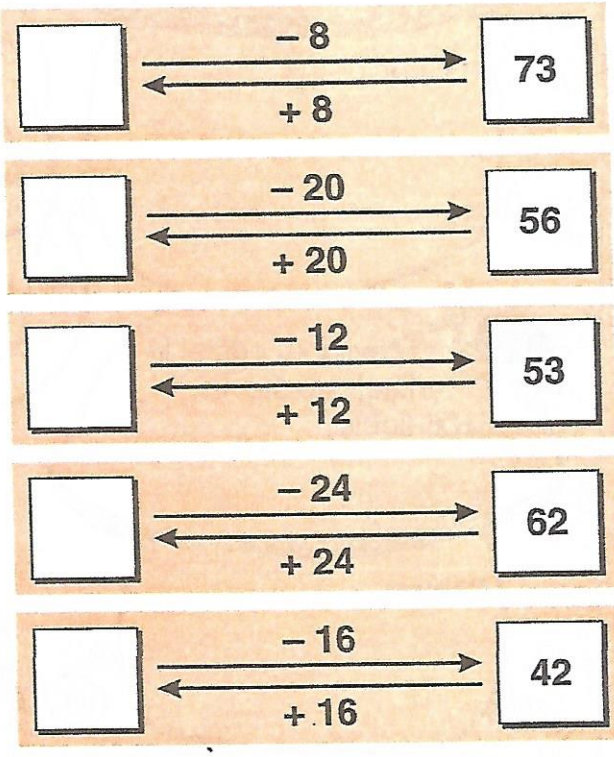
Vstavi v polja ustrezna števila.